Réseau d'alimentation & Circuit de puissance	TRANSFORMATEUR		Protection manoeuvre en charge	Mise sous tension	Commande du moteur	SIGNALISATION	
	Primaire : 400 V	Secondaire : 24 V				Manuelle	Automatique

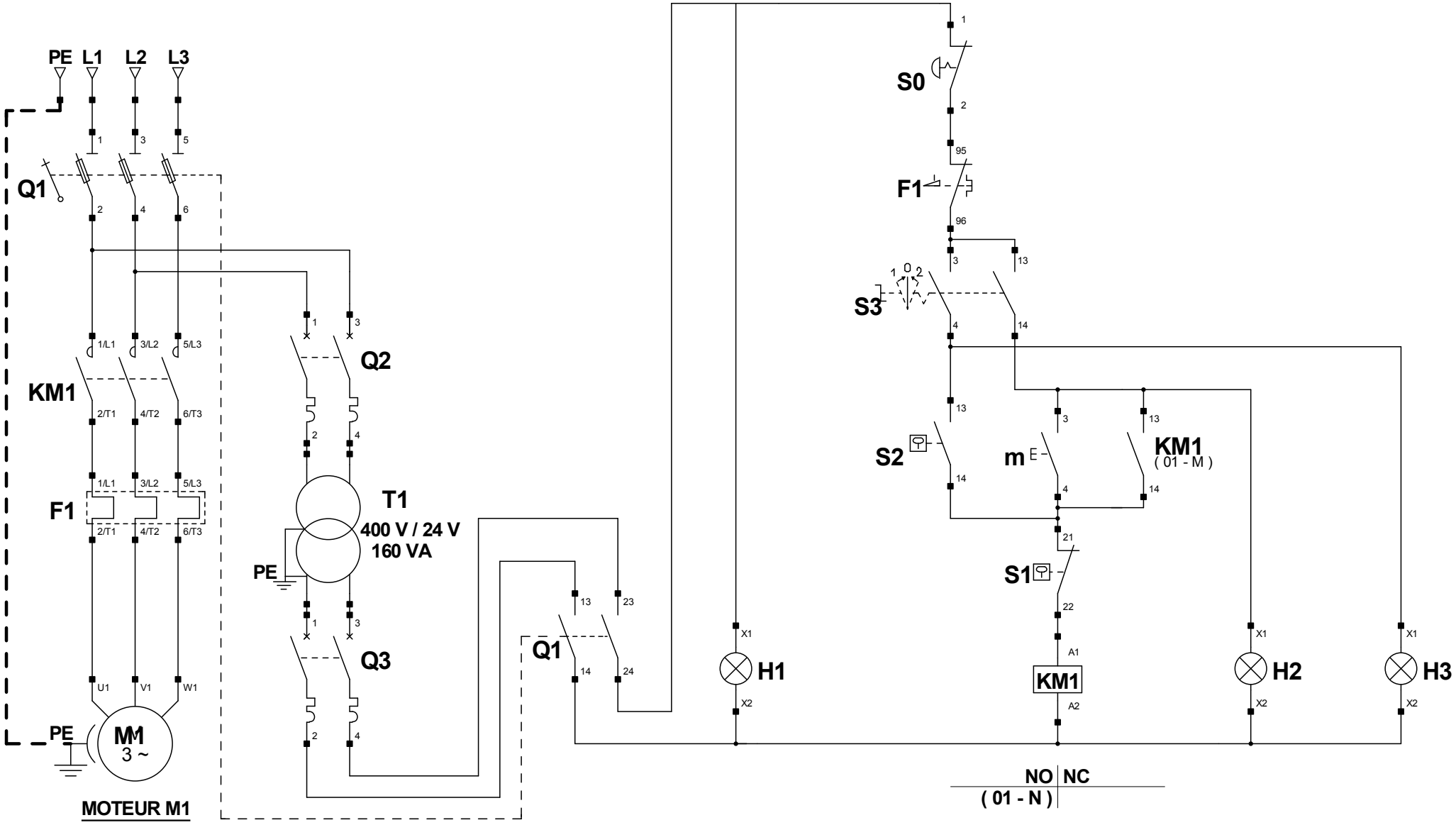

LP E. Montel à Colomiers	Correction du schéma de l'exercice station de pompage	Dessiné le : 13/01/20	01
BAC PRO MELEC	Cours- Exercice de schéma	Modifié le : Par : Mr FILALI	01